VA09-AP8/C-27A
VA09-AP8/C-27S

12v c.c. - *D.C.*

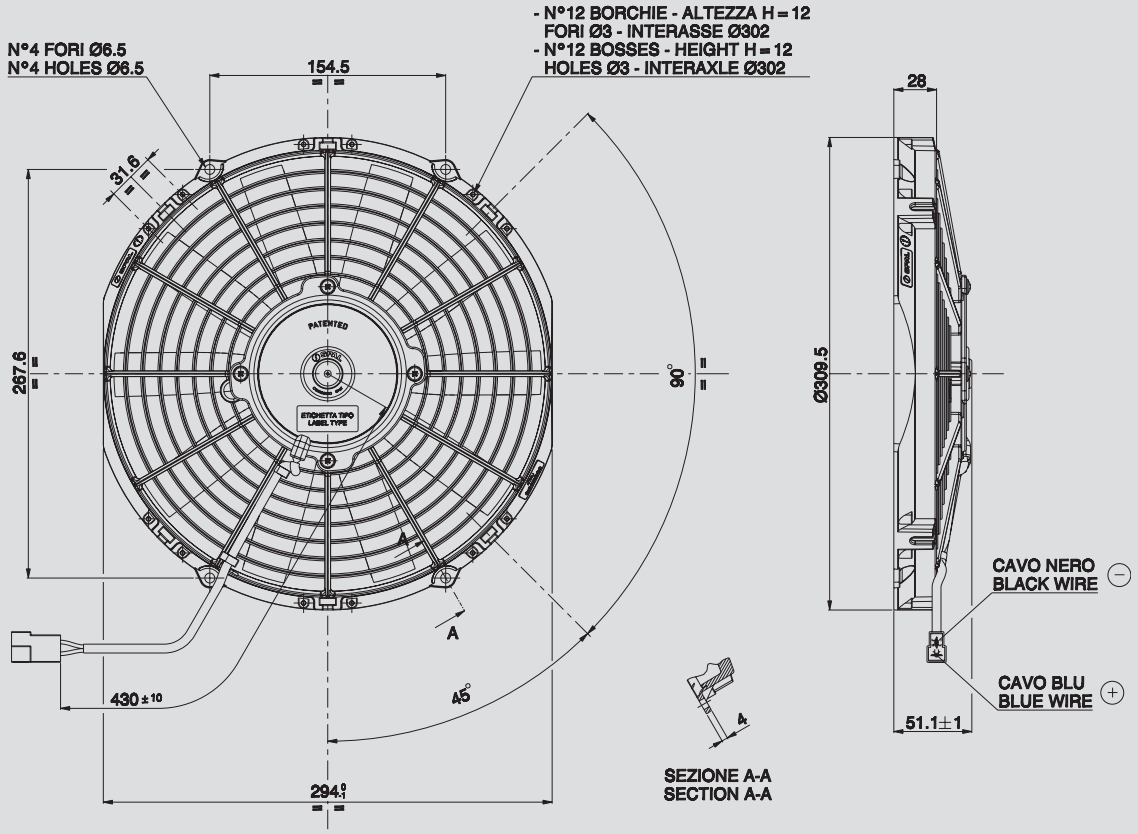

Ø 280 mm
Ø 11″

Suggested mounting torque: 3(+1/-0) Nm with screw M5
Weight 1,1 Kg. approx.

Coppia di serraggio consigliata: 3(+1/-0) Nm con vite M5
Peso 1,1 Kg. circa

PRODUCT FEATURES
CARATTERISTICHE PRODOTTO

Waterproof motor, IP 68 *Motore chiuso, IP 68*	✓
Long life / *Lunga durata*	✓
LL and VLL version* *Versione LL e VLL**	✓
Waterproof connector *Connettori a tenuta stagna*	✓
Accessories: all the fixing kits *Accessori: tutti i kit di fissaggio*	✓

suction / *aspirante*				blowing / *soffiante*			
Static pressure *Pressione statica* mm H_2O	Airflow *Portata* m³/h	Current input *Corrente assorbita* A	Airflow *Portata* CFM	Airflow *Portata* m³/h	Current input *Corrente assorbita* A	Airflow *Portata* CFM	**Static pressure *Pressione statica* inH_2O**
0	1280	6,2	755	1290	6,4	761	0
2,5	1160	6,5	684	1140	6,5	673	0,1
5	980	6,8	578	1000	6,6	590	0,2
7,5	790	6,7	466	890	6,8	525	0,3
10	550	6,5	325	660	6,8	389	0,4
12,5	370	6,7	218	420	6,7	248	0,5
15	270	6,8	159	160	6,6	94	0,6
17,5	140	6,7	83	0	6,7	0	0,7
20	0	6,7	0				0,8

* for OEM applications only.
* *per applicazioni OEM*

✓ = Standard feature
Caratteristiche standard

✓ = Avaliable upon request
Disponibile su richiesta

Test voltage 13 V. d.c. - *Tensione di prova 13 V. c.c.*